Atilla AVŞAR
Müdür

ONANDI

Tarih : 29.04.2015
Sayı : 15.PRJ.42.0001

PROJE ve TESİS DAİ. BAŞKANLIĞI
TEDAŞ
Gen. Müd.

Mehmet ALKULAK
Müdür Yardımcısı

F. Sibel TEKİN
Müdür Yardımcısı

Atilla AVŞAR
Müdür

Necmettin YOKUŞ
Basmühendis

Cem EDİZ
Basmühendis

Serpil KÖKSAL
Müdür Yardımcısı

GALVANİZLİ ÇELİK

DAİRESEL

KONİK AYDINLATMA

DİREK PROJELERİ

KERAN ELEKTRİK DAĞITIM A.Ş.
Sancak Mh. Yeni İstanbul Cd. No: 92
Selçuklu/KONYA
Selçuk Vergi Dairesi 833 003 0874
Ticaret Sicil No: 45211

Görülmüştür

Ümit Muhammet ATA
Proje Mühendisi

Ertuğrul GERŞİL
Planlama Yatırım Proje Tanıtılaştırma ve Kontrol Müdürü

MİTAŞ POLES
MİTAŞ POLİGON DEMİR ÇELİK END. A.Ş.
Eski Güvercinlik Yolu No: 113 Gazi 06560 ANKARA
Tel: +90 (0312) 296 2[illegible] Faks: +90 (0212) 310 46-36

Scanned by CamScanner

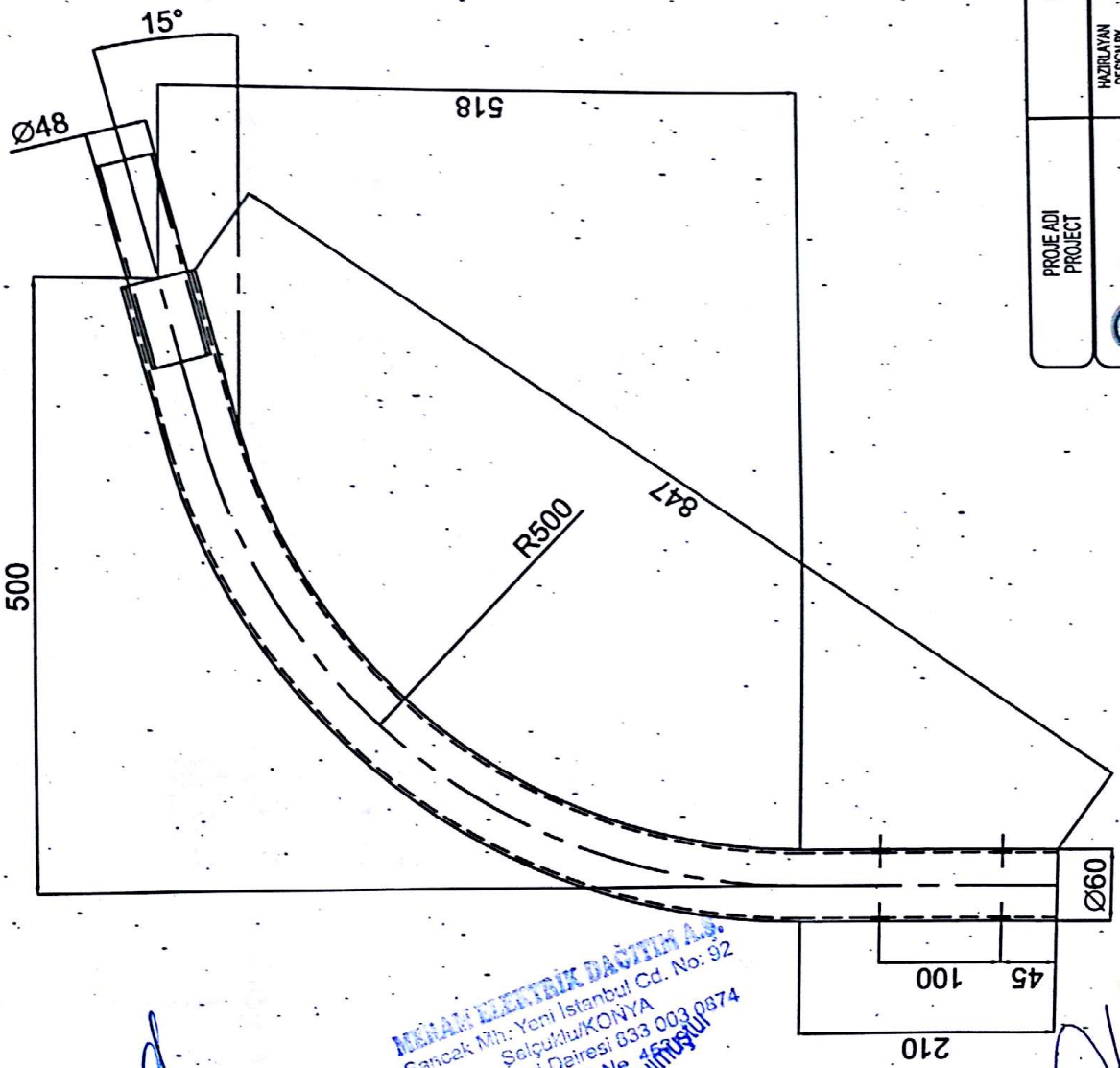

PROJE ADI PROJECT	0.5M TEKLI BUKME KONSOL			ONAY APPROVED BY: K.CANBALOGLU
	HAZIRLAYAN DESIGN BY: K.CANBALOGLU	ÇİZEN DRAWN BY: O.AKDIYIK	KONTROL CHECKED BY: H.SAHIN	REV. A
	ÖLÇEK SCALE: NTS	TARİH DATE: 11.06.2014	PAFTA NO DRAWING NO: -	

MİTAŞ POLES

MİTAŞ POLİGON DEMİR ÇELİK A.Ş.
Eski Güvercinlik Yolu No.113 Gazi 06560 ANKARA
Tel: +90.312 296 20 00 Fax: +90.212 310 46 36
Kurulu V.D.3020050412 www.mitaspoles.com

MİRAM ELEKTRİK DAĞITIM A.Ş.
Sancak Mh: Yeni İstanbul Cd. No: 92
Selçuklu/KONYA
Selçuk Vergi Dairesi 633 003 0874
Ticaret Sicil No. 46[illegible]
Onaylanmıştır

Ümit Muhammet ATLI
Proje Mühendisi

Ertuğrul ÇERŞİL
Planlama Yatırımlar ve Kamulaştırma
İstanbul Şube Müdürü

MİTAŞ POLES
MİTAŞ POLİGON DEMİR ÇELİK END. A.Ş.
Eski Güvercinlik Yolu No: 113 Gazi 06560 ANKARA
Tel: +90 (0312) 296 20 00 Faks: +90 (0212) 310 46 36

Scanned by CamScanner

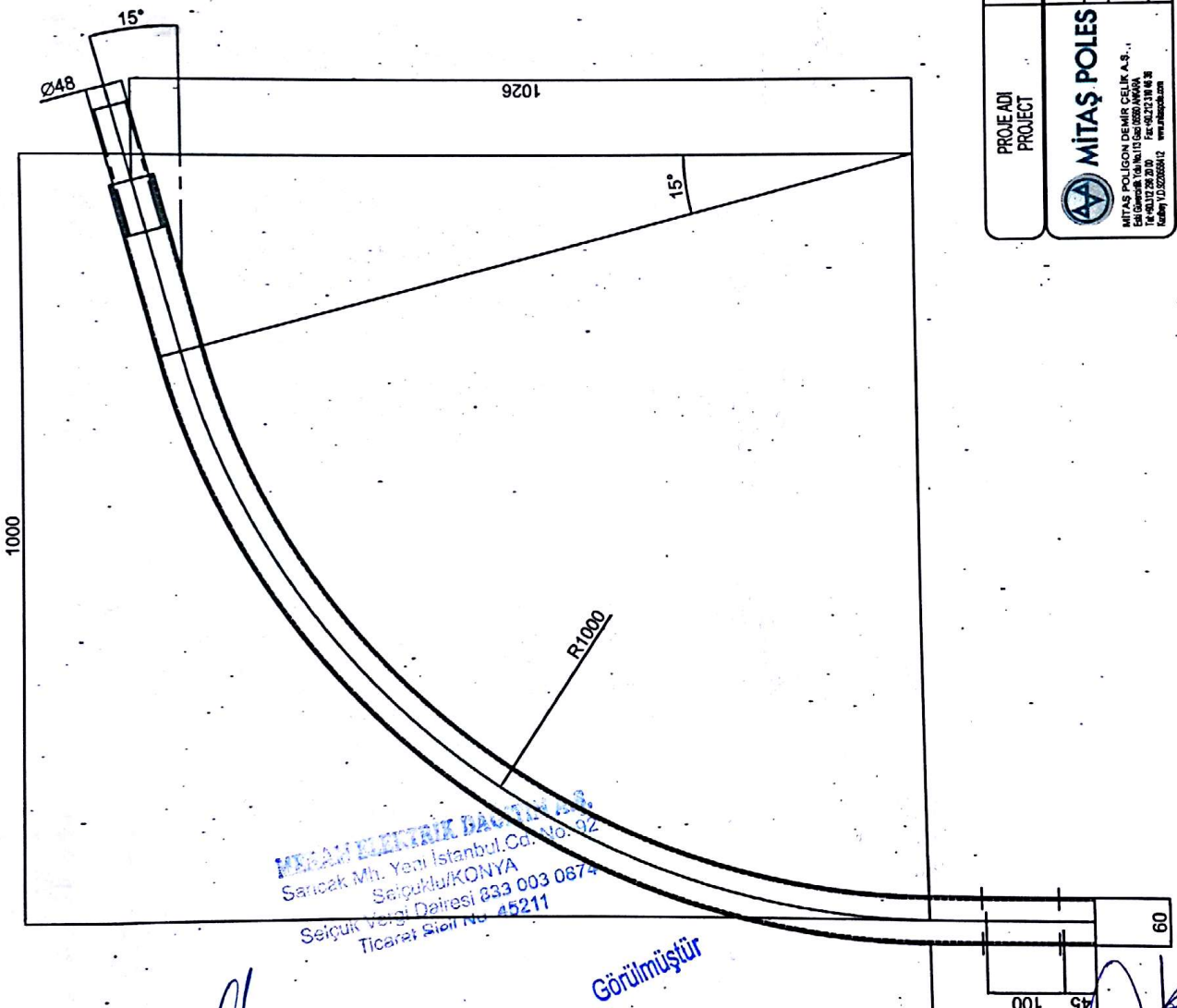

PROJE ADI PROJECT	1M TEKLI BUKME KONSOL		
MİTAŞ POLİGON DEMİR ÇELİK A.Ş. Eski Güvercinlik Yolu No:115 Gazi 06560 ANKARA Tel: +90.312 296 20 00 Fax: +90.212 310 46 36 Kurtköy V.D.:6220650412 www.mitaspoles.com	HAZIRLAYAN DESIGN BY	ÇİZEN DRAWN BY	KONTROL CHECKED BY	ONAY APPROVED BY
	K.CANBALOGLU	O.ARSIYIK	H.SAHIN	K.CANBALOGLU
	ÖLÇEK SCALE	TARİH DATE	PAFTA NO DRAWING NO	REV.
	NTS	11.DEC.2014	-	

MİTAŞ POLİGON DEMİR ÇELİK END. A.Ş.
Eski Güvercinlik Yolu No: 115 Gazi 06560 ANKARA
Tel: +90 (0312) 296 20 00 Faks: +90 (0212) 310 46 36

MİTAŞ DEMİR BAĞ. A.Ş.
Sancak Mh. Yeni İstanbul Cd. No: 92
Selçuklu/KONYA
Selçuk Vergi Dairesi 833 003 0674
Ticaret Sicil No: 45211

Görülmüştür

Ümit Muhammet AZLI
Proje Mühendisi

Ertuğrul ERSİL
Planlama Yatırım Proje Ulaştırma ve Lojistik Müdürü

Scanned by CamScanner

PROJE ADI PROJECT	1M CIFTLI BUKME KONSOL			
	HAZIRLAYAN DESIGN BY	ÇİZEN DRAWN BY	KONTROL CHECKED BY	ONAY APPROVED BY
	K.CANSALOĞLU	O.AKSNYK	H.SAHIN	K.CANSALOĞLU
	ÖLÇEK SCALE	TARİH DATE	PAFTA NO DRAWING NO	REV.
	NTS	11.06.2014		

MİTAŞ POLES

MİTAŞ POLİGON DEMİR ÇELİK A.Ş.
Eski Güvercinlik Yolu No:113 Gazi 06560 ANKARA
Tel: +90 (312) 296 20 00 Faks: +90 (212) 310 46 36
www.mitaspoles.com

MİTAŞ POLİGON DEMİR ÇELİK END. A.Ş.
Eski Güvercinlik Yolu No:113 Gazi 06560 ANKARA
Tel: +90 (0312) 296 20 00 Faks: +90 (0212) 310 46 36

MİTAŞ POLES

MİRAN ELEKTRİK DAĞITIM A.Ş.
Sancak Mh. Yeni İstanbul Cd. No: 92
Selçuklu/KONYA
Selçuk Vergi Dairesi 633 003 0274
Ticaret Sicil No: 45271
Görülmüştür

Ümit Muhammet YIL
Proje Mühendisi

Ertuğrul ÇERŞİL
Planlama Yatırım Proje Kamulaştırma ve İstatistik Müdürü

Scanned by CamScanner

PROJE ADI PROJECT	1.5M CIFTLI BUKME KONSOL			
	HAZIRLAYAN DESIGN BY	ÇİZEN DRAWN BY	KONTROL CHECKED BY	ONAY APPROVED BY
	K.CANBALOGLU	O.AKBOYIK	H.SAHIN	K.CANBALOGLU
	ÖLÇEK SCALE	TARİH DATE	PAFTA NO DRAWING NO	REV.
	NTS	11.06.2014	.	

MİTAŞ POLES

MİTAŞ POLİGON DEMİR ÇELİK A.Ş.
Eski Güvercinlik Yolu No:113 Gazi 06560 ANKARA
Tel: +90 312 296 20 00 Fax: +90 212 310 46 36
Kadköy V.D.5220258412 www.mitaspoles.com

MERAN ELEKTRİK DAĞITIM A.Ş.
Sancak Mh. Yeni İstanbul Cd. No: 92
Selçuklu/KONYA
Selçuk Vergi Dairesi 833 003 0874
Ticaret Sicil No 45211

Görülmüştür

Ümit Muhammet ATLI
Proje Mühendisi

Ertuğrul KERŞİL
Planlama Yatırım ve Hamulaştırma ve Satış Müdürü

MİTAŞ POLES
MİTAŞ POLİGON DEMİR ÇELİK END. A.Ş.
Eski Güvercinlik Yolu No:113 Gazi 06560 ANKARA
Tel: +90 (0312) 296 20 00 Faks: +90 (0212) 310 46 36

Scanned by CamScanner

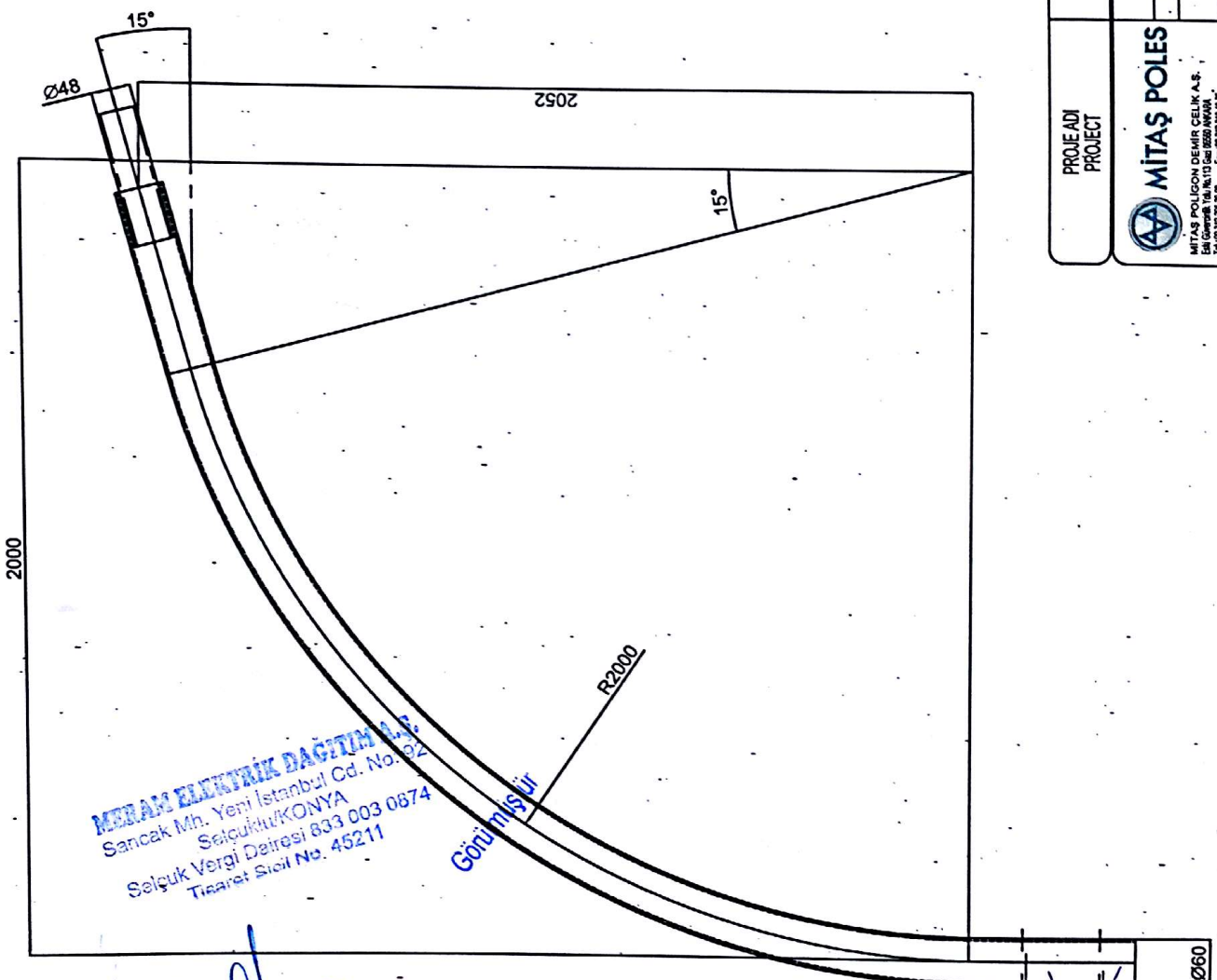

PROJE ADI PROJECT	2M TEKLI BUKME KONSOL		
MİTAŞ POLES	HAZIRLAYAN DESIGN BY	ÇİZEN DRAWN BY	KONTROL CHECKED BY	ONAY APPROVED BY
MİTAŞ POLİGON DEMİR ÇELİK A.Ş. Eski Güvercinlik Yolu No:113 Gazi 06560 ANKARA Tel:+90.312 296 20 00 Fax:+90.212 310 46 36 Kartalay V.D.5020258412 www.mitaspoles.com	K.CANBALOĞLU	O.ARSIYIK	H.ŞAHİN	K.CANBALOĞLU
	ÖLÇEK SCALE	TARİH DATE	PAFTA NO DRAWING NO	REV.
	NTS	11.06.2014	-	

MİTAŞ POLES
MİTAŞ POLİGON DEMİR ÇELİK END. A.Ş.
Eski Güvercinlik Yolu No: 113 Gazi 06560 ANKARA
Tel: +90 (0312) 296 20 00 Faks: +90 (0212) 310 46 36

MERAM ELEKTRİK DAĞITIM A.Ş.
Sancak Mh. Yeni İstanbul Cd. No: 32
Selçuklu/KONYA
Selçuk Vergi Dairesi 833 003 0874
Ticaret Sicil No. 45211

Gönülmişir

Ümit Muhammet ATLI
Proje Mühendisi

Ertuğrul ERSİL
Planlama Yatırım Proje Kamulaştırma ve İstisnai İş Müdürü

Scanned by CamScanner

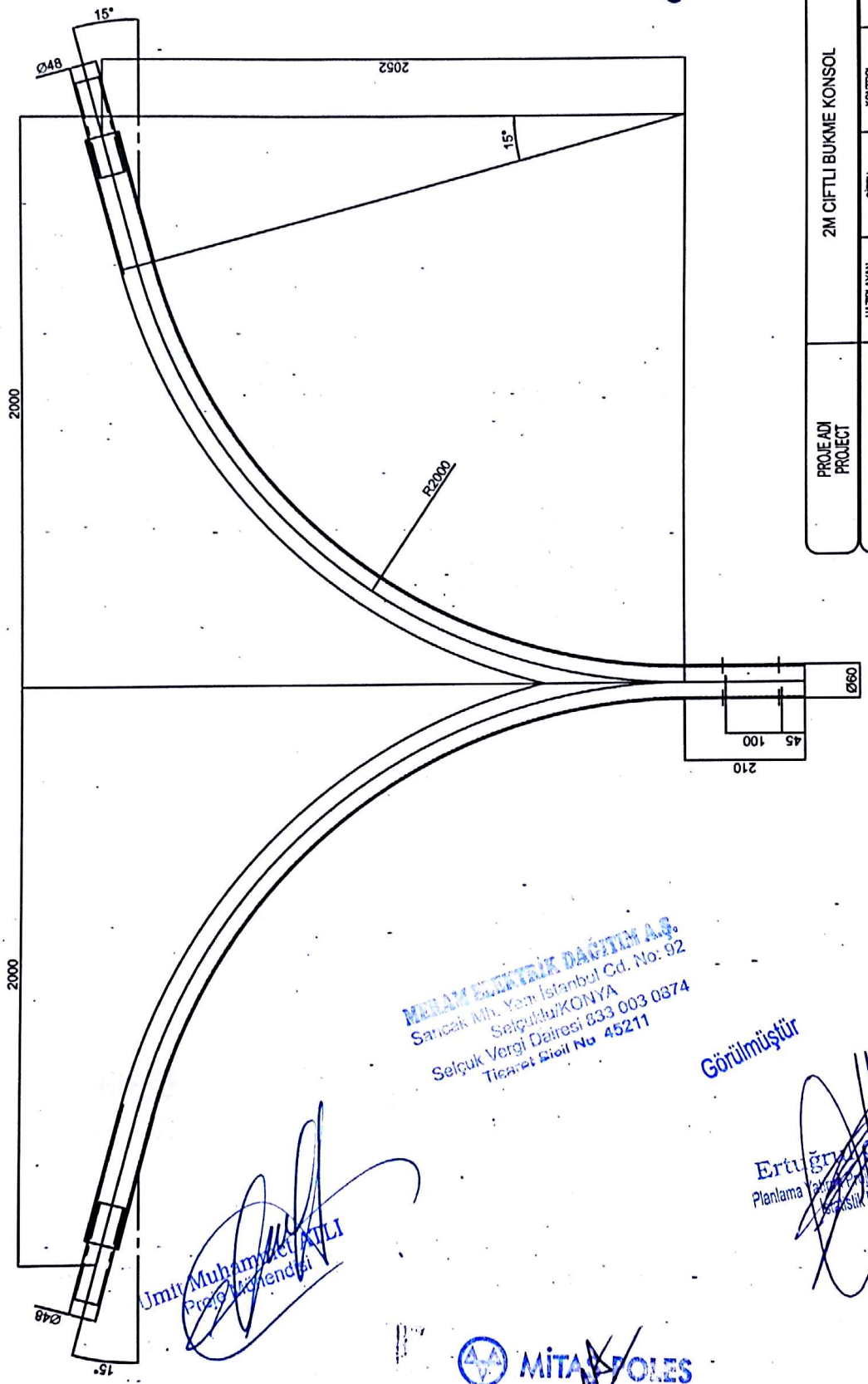

PROJE ADI PROJECT	2M CIFTLI BUKME KONSOL		
MİTAŞ POLES	HAZIRLAYAN DESIGN BY	ÇİZEN DRAWN BY	KONTROL CHECKED BY	ONAY APPROVED BY
	K.CANBALOGLU	O.ARSIYIK	H.SAHIN	K.CANBALOGLU
	ÖLÇEK SCALE	TARİH DATE	PAFTA NO DRAWING NO	REV.
	NTS	11.06.2014	-	

MİTAŞ POLİGON DEMİR ÇELİK A.Ş.
Eski Güvercinlik Yolu No: 113 Gazi 06560 ANKARA
Tel: +90 (0312) 296 20 00 Faks: +90 (0212) 310 46 36
www.mitaspoles.com

MİTAŞ POLİGON DEMİR ÇELİK END. A.Ş.
Eski Güvercinlik Yolu No: 113 Gazi 06560 ANKARA
Tel: +90 (0312) 296 20 00 Faks: +90 (0212) 310 46 36

MİLAM ELEKTRİK DAĞITIM A.Ş.
Sancak Mh. Yeni İstanbul Cd. No: 92
Selçuklu/KONYA
Selçuk Vergi Dairesi 833 003 0374
Ticaret Sicil No 45211

Umut Muhammet ATLI
Proje Mühendisi

Görülmüştür

Ertuğrul ERŞİL
Planlama Yatırım ve Kamulaştırma ve Kadastro Müdürü

Scanned by CamScanner

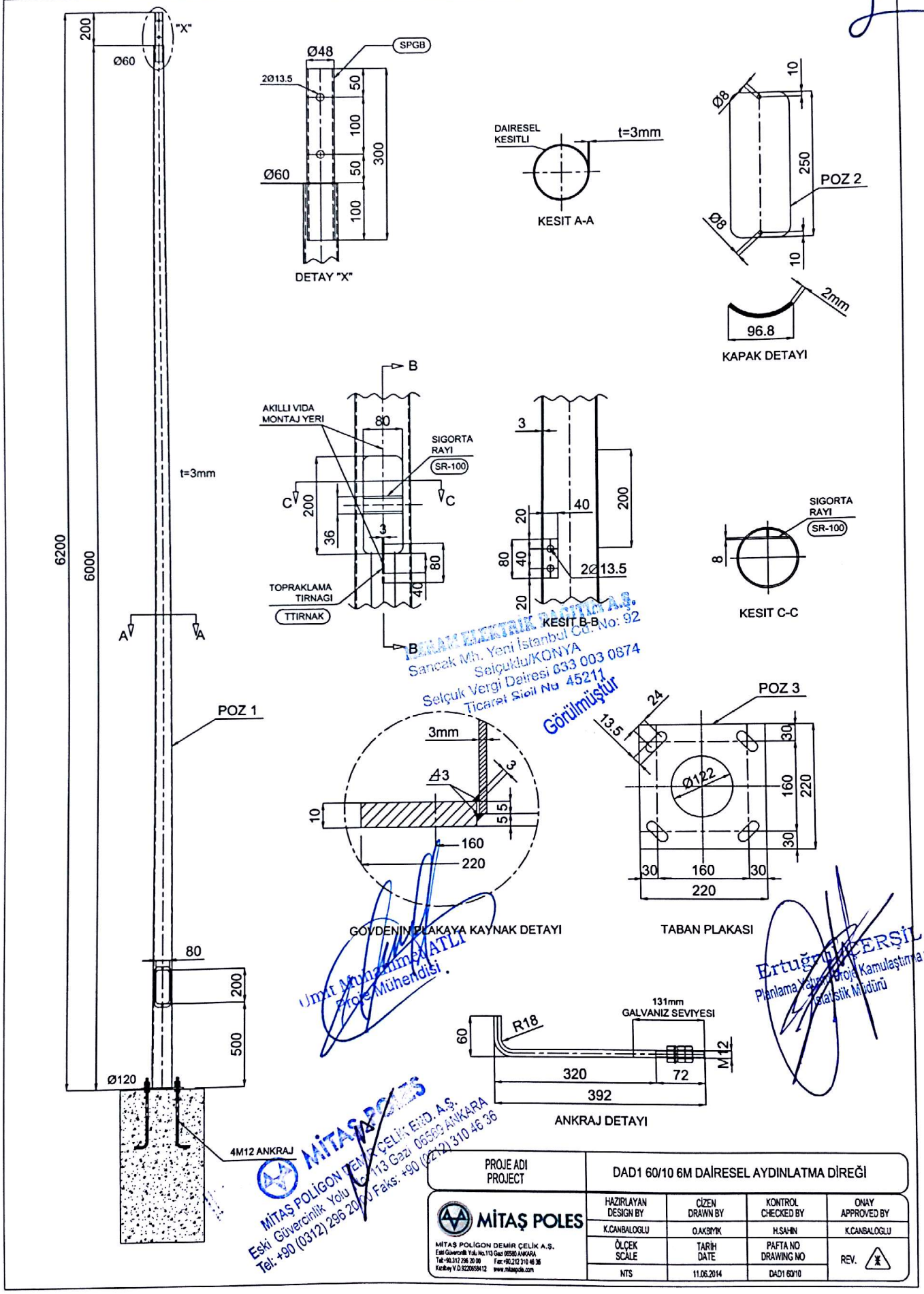

Scanned by CamScanner

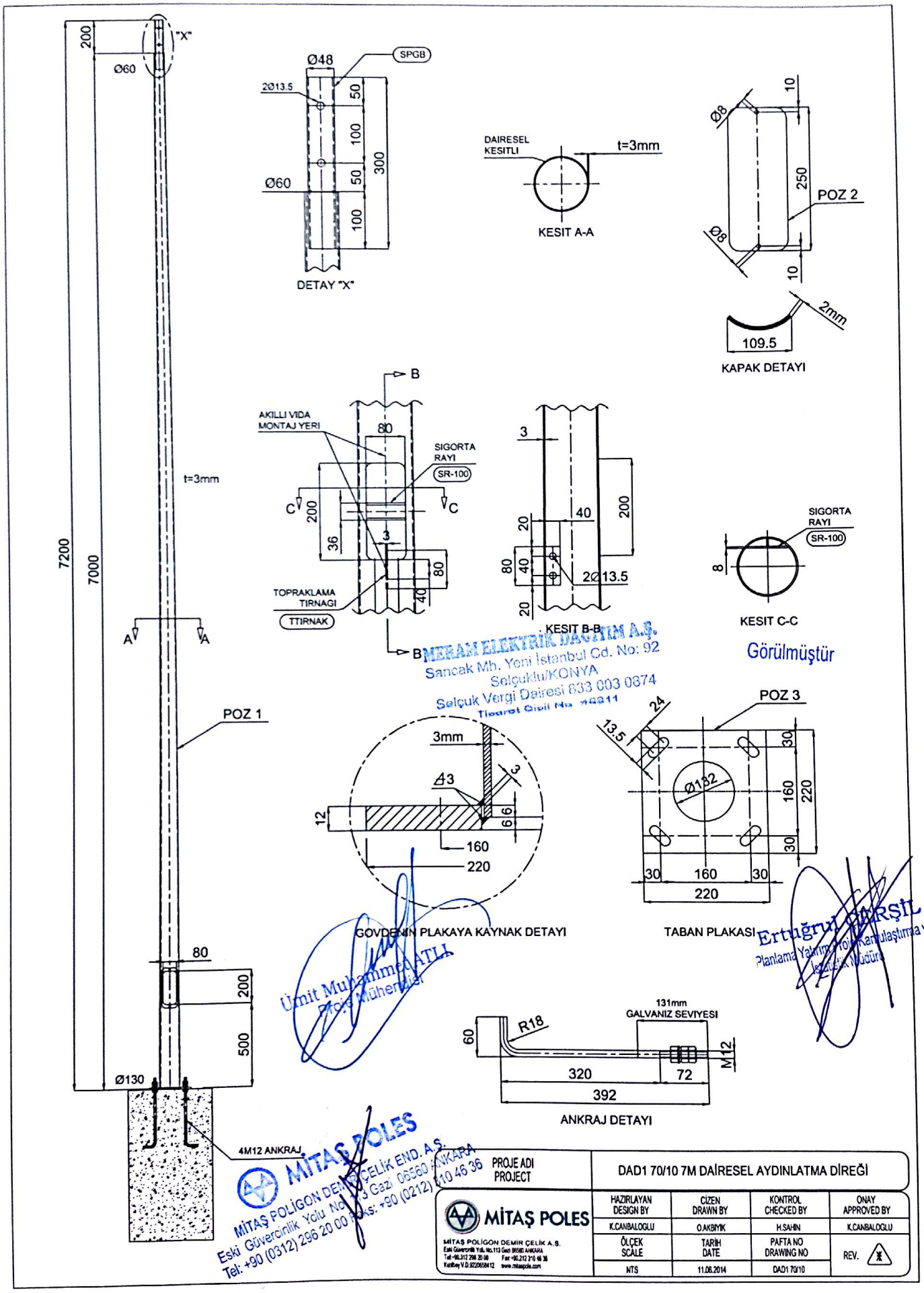

MERAM ELEKTRİK DAĞITIM A.Ş.
Sancak Mh. Yeni İstanbul Cd. No: 92
Selçuklu/KONYA
Selçuk Vergi Dairesi 633 003 0874
Ticaret Sicil No. 16211

Görülmüştür

Ümit Muhammet ATLI
Proje Mühendisi

Ertuğrul ÇARŞIL
Planlama Yatırım Proje Kamulaştırma ve İstatistik Müdürü

MİTAŞ POLES
MİTAŞ POLİGON DEMİR ÇELİK END. A.Ş.
Eski Güvercinlik Yolu No: 113 Gazi 06560 ANKARA
Tel: +90 (0312) 296 20 00 Faks: +90 (0212) 310 46 36

MİTAŞ POLES MİTAŞ POLİGON DEMİR ÇELİK A.Ş. Eski Güvercinlik Yolu No.113 Gazi 06560 ANKARA Tel: +90.312 296 20 00 Fax: +90.212 310 46 36 Kartalkay V.D.9220659412 www.mitaspole.com	PROJE ADI PROJECT	DAD1 70/10 7M DAİRESEL AYDINLATMA DİREĞİ		
	HAZIRLAYAN DESIGN BY	ÇİZEN DRAWN BY	KONTROL CHECKED BY	ONAY APPROVED BY
	K.CANBALOGLU	O.AKBIYIK	H.SAHIN	K.CANBALOGLU
	ÖLÇEK SCALE	TARİH DATE	PAFTA NO DRAWING NO	REV.
	NTS	11.06.2014	DAD1 70/10	

Scanned by CamScanner

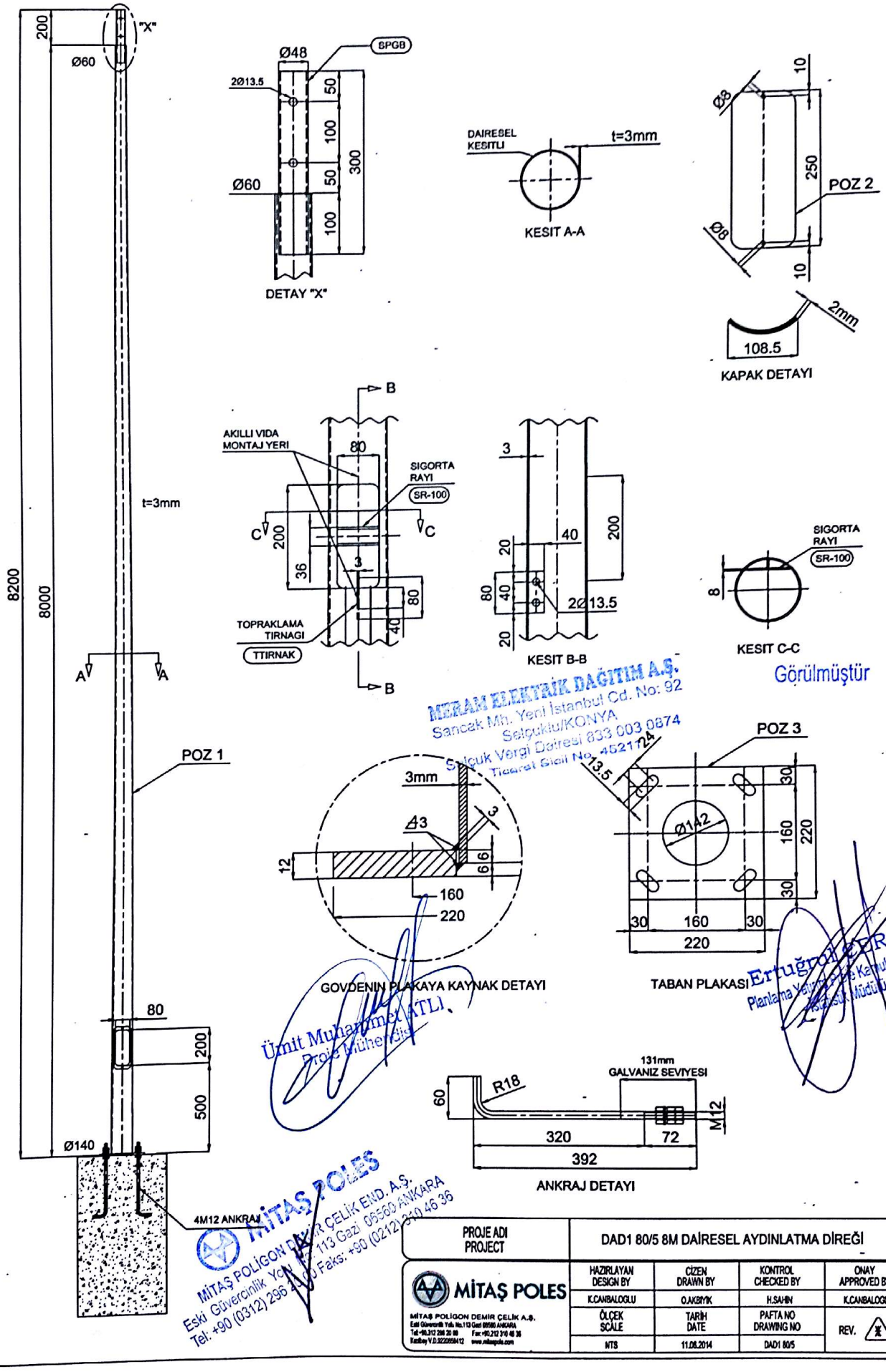

MERAM ELEKTRİK DAĞITIM A.Ş.
Sancak Mh. Yeni İstanbul Cd. No: 92
Selçuklu/KONYA
Selçuk Vergi Dairesi 833 003 0874
Ticaret Sicil No: 452174

Görülmüştür

Ümit Muhammet ATLI
Proje Mühendisi

Ertuğrul ERŞİL
Planlama Yatırımlar ve Kamulaştırma ve Arsa Şb. Müdürü

MİTAŞ POLES
MİTAŞ POLİGON DEMİR ÇELİK END. A.Ş.
Eski Güvercinlik Yolu No:113 Gazi 06560 ANKARA
Tel: +90 (0312) 296 20 00 Faks: +90 (0212) 310 46 36

Scanned by CamScanner

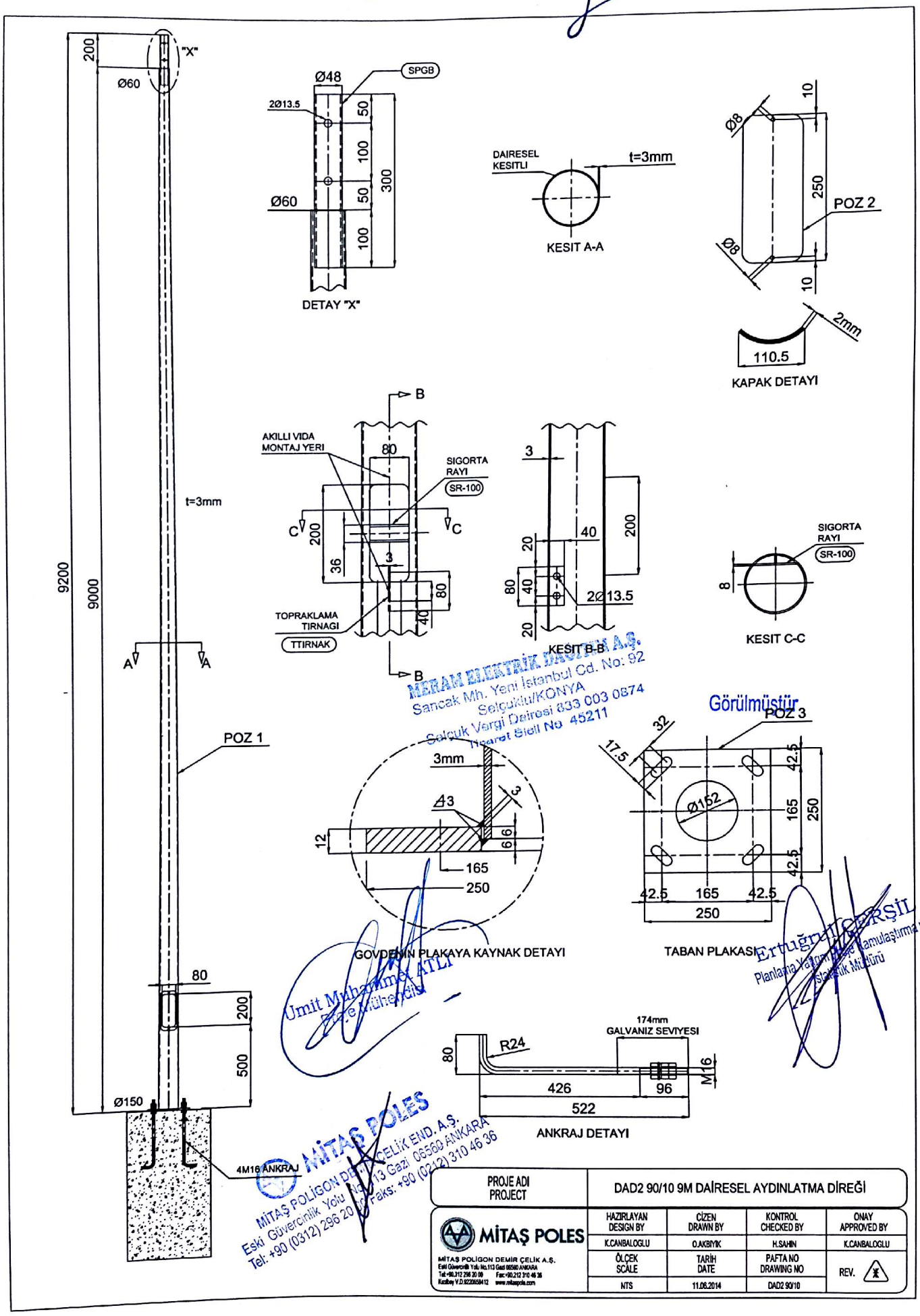

Scanned by CamScanner

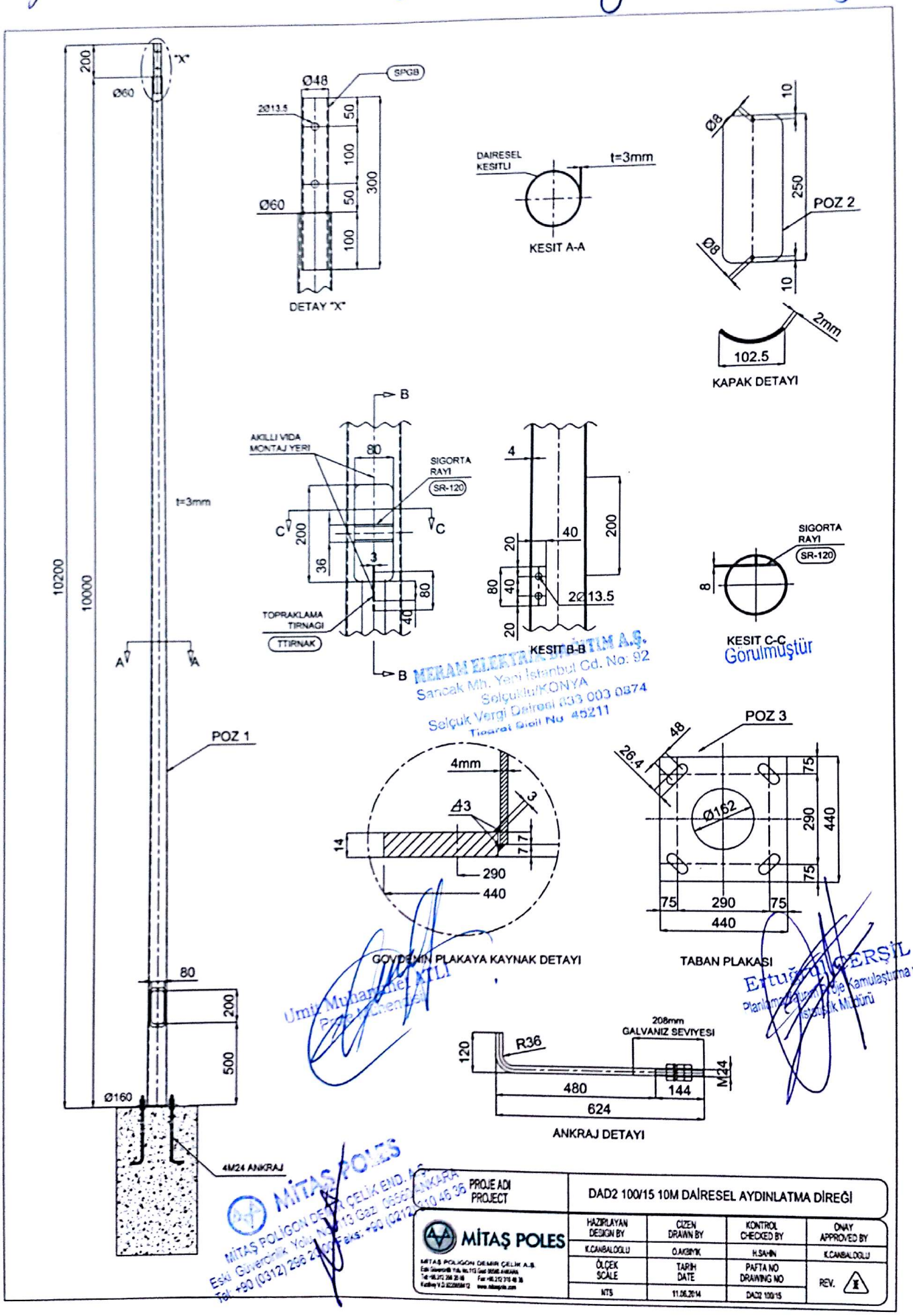

MERAM ELEKTRİK İNŞAAT TİC. LTD. ŞTİ. A.Ş.
Sancak Mh. Yeni İstanbul Cd. No: 92
Selçuklu/KONYA
Selçuk Vergi Dairesi 833 003 0874
Ticaret Sicil No 45211

Görülmüştür

Umut Muhammet ATLI
Proje Mühendisi

Ertuğrul ÇERŞİL
Planlama ve Proje Kamulaştırma ve İstatistik Müdürü

MİTAŞ POLES
MİTAŞ POLİGON DEMİR ÇELİK END. A.Ş.
Eski Gölbaşı Yolu No: 13 Gaziosmanpaşa/ANKARA
Tel: +90 (312) 266 20 46 Fax: +90 (312) 266 20 47

Scanned by CamScanner

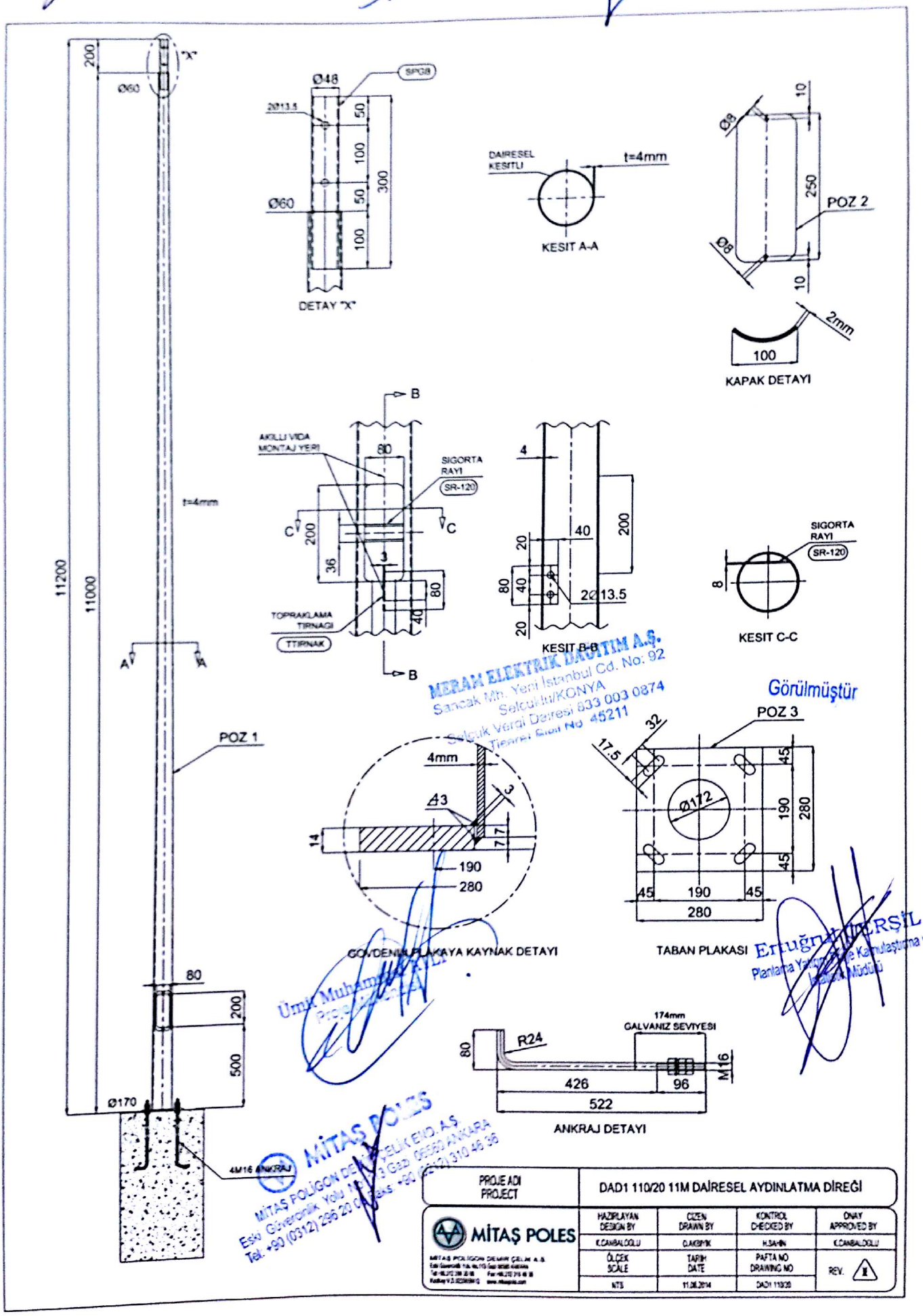

Scanned by CamScanner

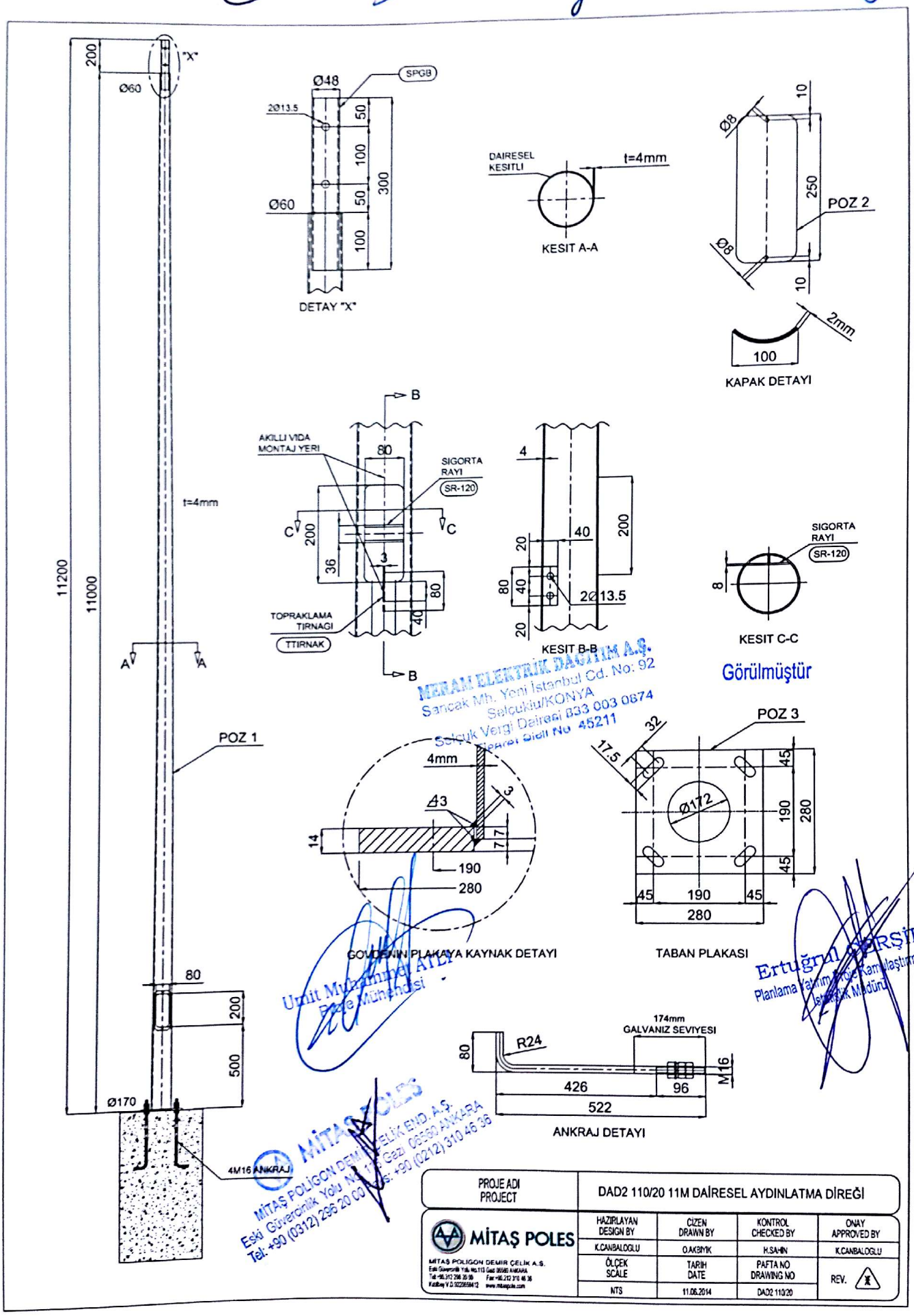

Scanned by CamScanner

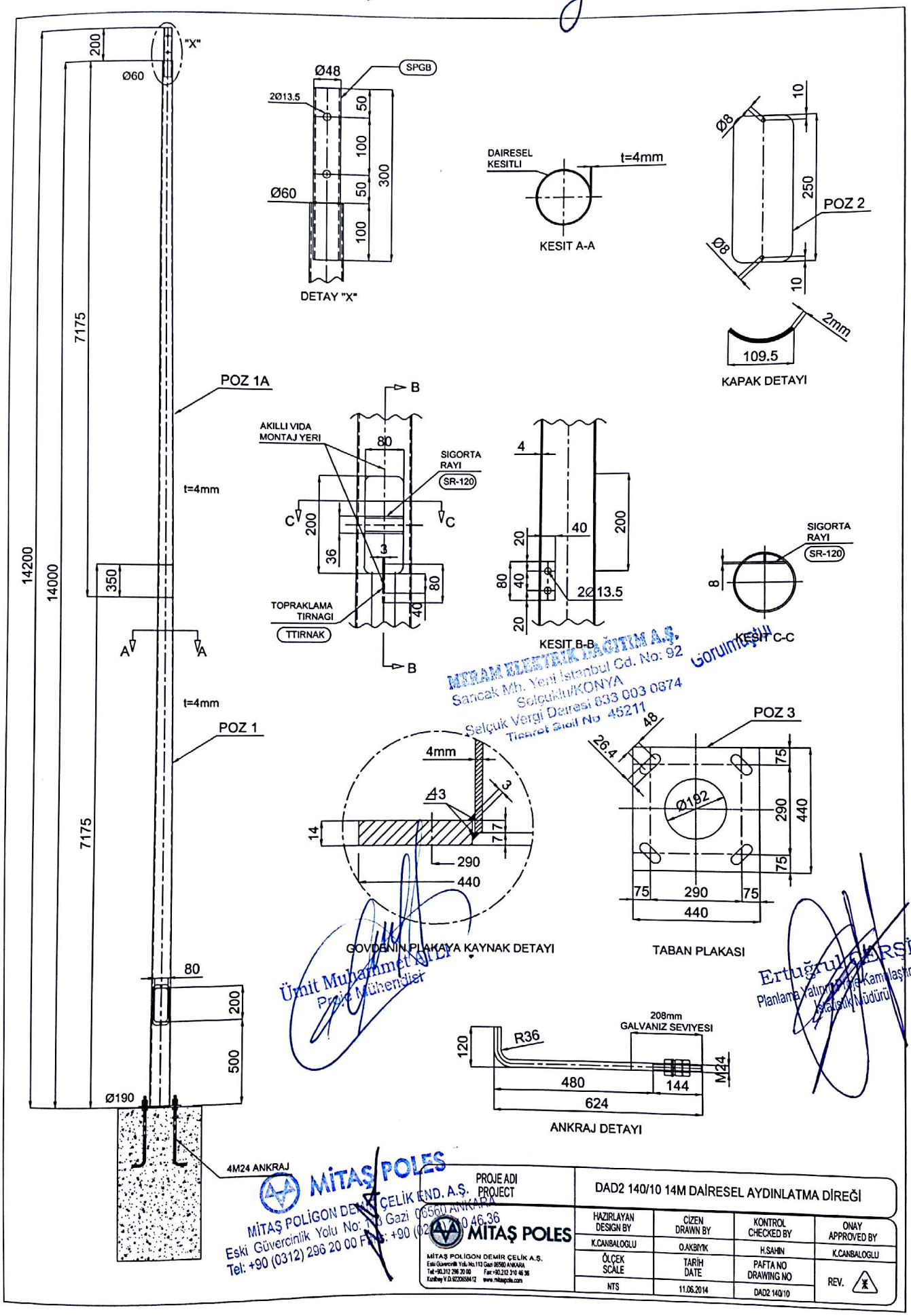

Scanned by CamScanner