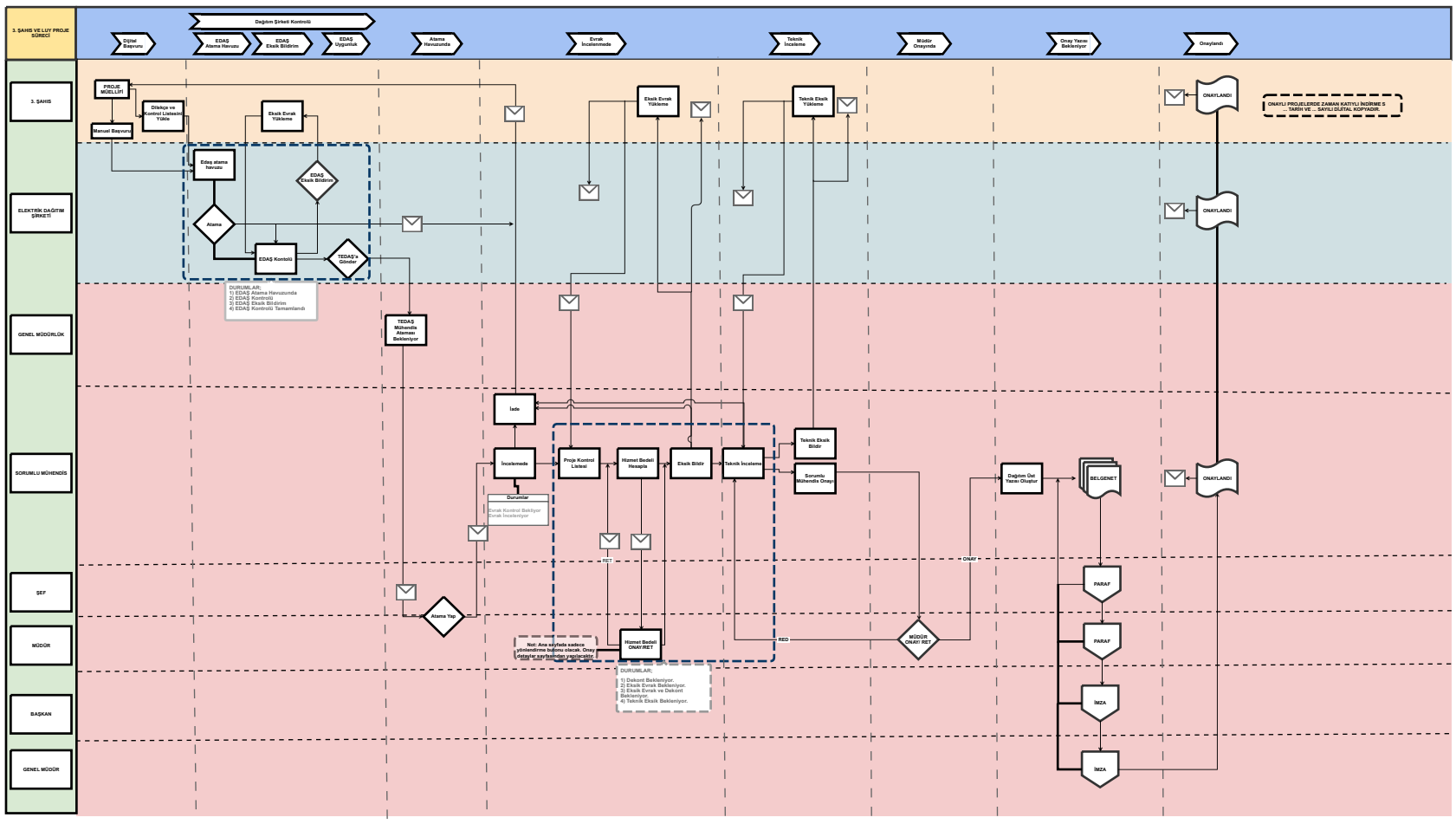
3. ŞAHIS VE LUY PROJE SÜRECİ
Dağıtım Şirketi Kontrolü
Dijital Başvuru
EDAŞ Atama Havuzu
EDAŞ Eksik Bildirim
EDAŞ Uygunluk
Atama Havuzunda
Evrak İncelemede
Teknik İnceleme
Müdür Onayında
Onay Yazısı Bekleniyor
Onaylandı
3. ŞAHIS
ELEKTRİK DAĞITIM ŞİRKETİ
GENEL MÜDÜRLÜK
SORUMLU MÜHENDİS
ŞEF
MÜDÜR
BAŞKAN
GENEL MÜDÜR
PROJE MÜELLİFİ
Manuel Başvuru
Dilekçe ve Kontrol Listesini Yükle
Eksik Evrak Yükleme
Edaş atama havuzu
Atama
EDAŞ Eksik Bildirim
EDAŞ Kontrolü
TEDAŞ'a Gönder
DURUMLAR;
1) EDAŞ Atama Havuzunda
2) EDAŞ Kontrolü
3) EDAŞ Eksik Bildirim
4) EDAŞ Kontrolü Tamamlandı
TEDAŞ Mühendis Atanması Bekleniyor
Atama Yap
İade
İncelemede
Durumlar
Evrak Kontrol Bekliyor
Evrak İnceleniyor
Proje Kontrol Listesi
Hizmet Bedeli Hesapla
Eksik Bildir
Teknik İnceleme
Hizmet Bedeli ONAY/RET
Not: Ana sayfada sadece yönlendirme butonu olacak. Onay detaylar sayfasından yapılacaktır.
DURUMLAR;
1) Dekont Bekleniyor.
2) Eksik Evrak Bekleniyor.
3) Eksik Evrak ve Dekont Bekleniyor.
4) Teknik Eksik Bekleniyor.
RET
RED
Eksik Evrak Yükleme
Teknik Eksik Yükleme
Teknik Eksik Bildir
Sorumlu Mühendis Onay
ONAY
MÜDÜR ONAY/ RET
Dağıtım Şirketi Yazısı Oluştur
BELGENET
PARAF
İMZA
ONAYLANDI
ONAYLI PROJELERDE ZAMAN KATIYLI İNDİRİME S ... TARİH VE ... SAYILI DİJİTAL KOPYADIR.

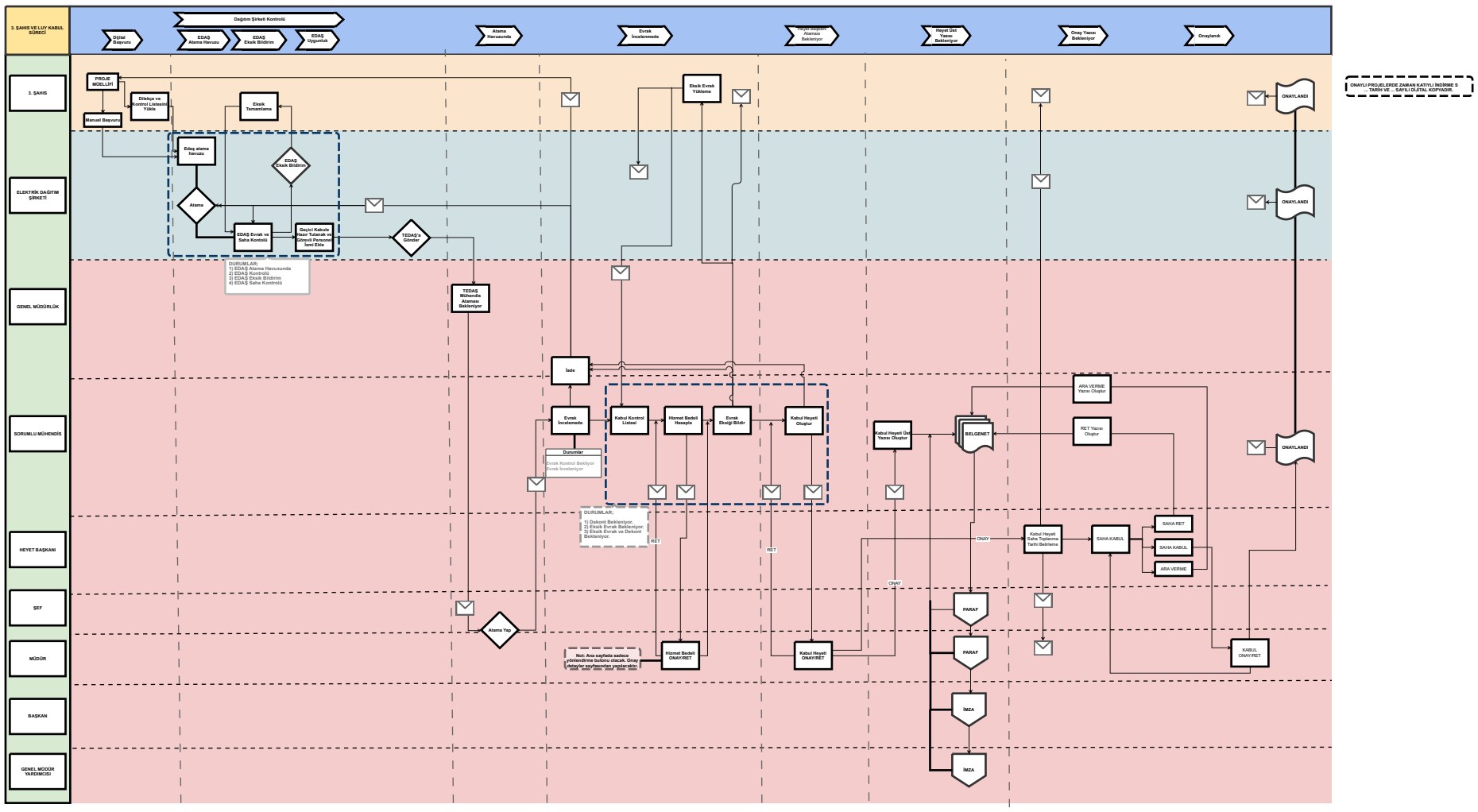
3. ŞAHIS VE LUY KABUL SÜRECİ
Dağıtım Şirketi Kontrolü
Dijital Başvuru
EDAŞ Atama Havuzu
EDAŞ Eksik Bildirim
EDAŞ Uygunluk
Atama Havuzunda
Evrak İncelemede
Hizmet Bedeli Atanması Bekleniyor
Heyet Üst Yazısı Bekleniyor
Onay Yazısı Bekleniyor
Onaylandı
3. ŞAHIS
ELEKTRİK DAĞITIM ŞİRKETİ
GENEL MÜDÜRLÜK
SORUMLU MÜHENDİS
HEYET BAŞKANI
ŞEF
MÜDÜR
BAŞKAN
GENEL MÜDÜR YARDIMCISI
PROJE MÜELLİFİ
Manuel Başvuru
Dilekçe ve Kontrol Listesini Yükle
Eksik Tamamlama
Edaş atama havuzu
Atama
EDAŞ Eksik Bildirim
EDAŞ Evrak ve Saha Kontrolü
Geçici Kabule Hazır Tutanak ve Görevli Personel İsmi Ekle
TEDAŞ'a Gönder
DURUMLAR;
1) EDAŞ Atama Havuzunda
2) EDAŞ Kontrolü
3) EDAŞ Eksik Bildirim
4) EDAŞ Saha Kontrolü
TEDAŞ Mühendis Atanması Bekleniyor
Atama Yap
İade
Evrak İncelemede
Durumlar
Evrak Kontrol Bekliyor
Evrak İnceleniyor
Kabul Kontrol Listesi
Hizmet Bedeli Hesapla
Evrak Eksiği Bildir
Kabul Heyeti Oluştur
DURUMLAR;
1) Dekont Bekleniyor.
2) Eksik Evrak Bekleniyor.
3) Eksik Evrak ve Dekont Bekleniyor.
Not: Ana sayfada sadece yönlendirme butonu olacak. Onay detaylar sayfasından yapılacaktır.
Hizmet Bedeli ONAY/RET
Kabul Heyeti ONAY/RET
RET
ONAY
Eksik Evrak Yükleme
Kabul Heyeti Üst Yazısı Oluştur
BELGENET
ARA VERME Yazısı Oluştur
RET Yazısı Oluştur
Kabul Heyeti Saha Toplanma Tarihi Belirleme
SAHA KABUL
SAHA RET
ARA VERME
KABUL ONAY/RET
PARAF
İMZA
ONAYLANDI
ONAYLI PROJELERDE ZAMAN KATIYLI İNDİRİME S ... TARİH VE ... SAYILI DİJİTAL KOPYADIR.